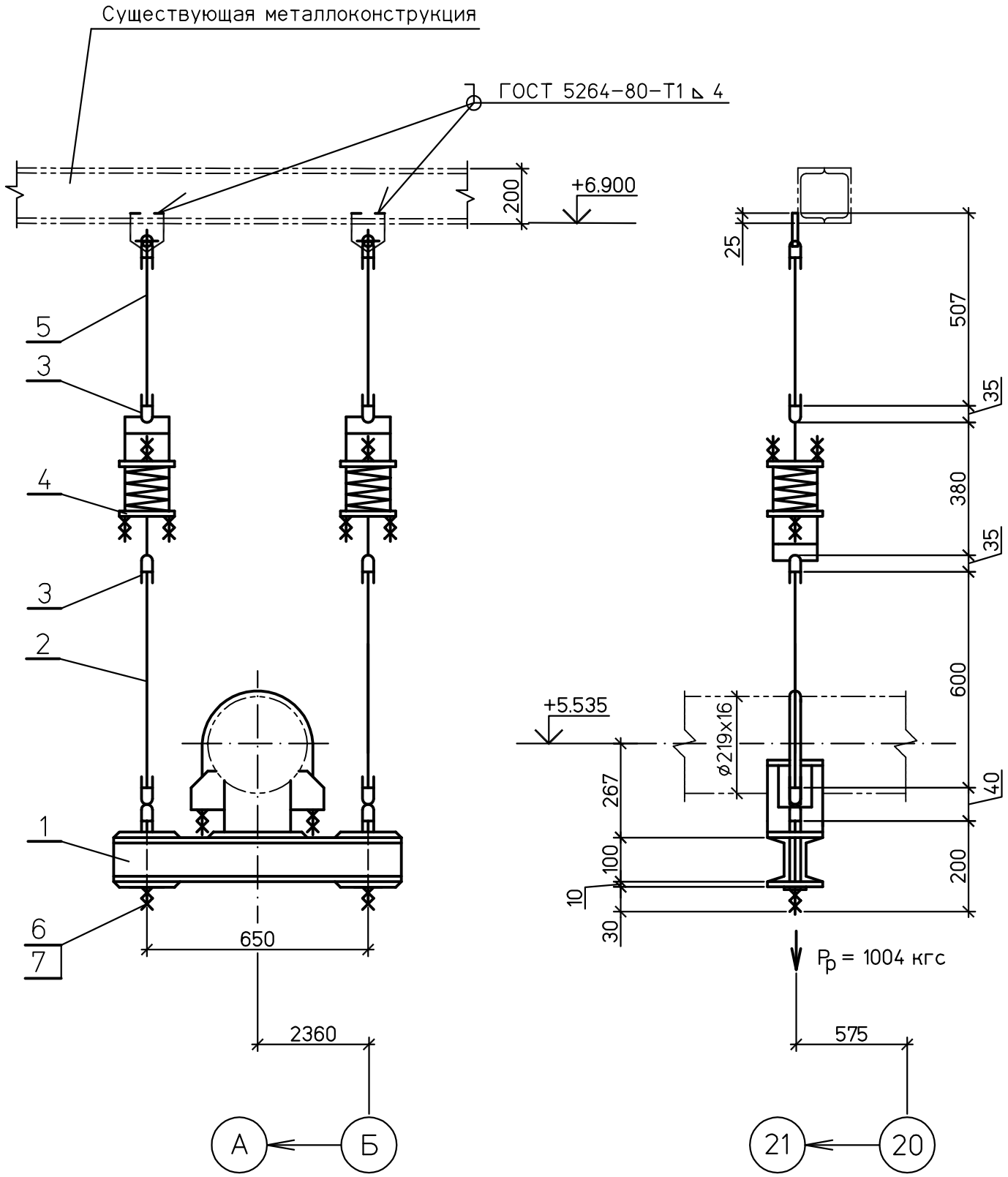

Спецификация деталей

Поз.	Обозначение	Наименование	Кол	Материал	Масса,кг ед.	Масса,кг общ.	Приме-чание
1	11 ОСТ 108.275.55-80	Блок хомутовый с опорной балкой	1	Сборный	26,61	26,61	
2	06 ОСТ 108.632.06-80	Тяга шарнирная резьбовая	2	Сборный	1,58	3,16	Тягу обрезать на монтаже
3	03 ОСТ 108.643.01-80	Ушко	4	20 ГОСТ 1050-88	0,28	1,12	
4	03 ОСТ 108.275.58-80	Блок пружинный	2	Сборный	13,9	27,8	
5	03 ОСТ 108.632.01-80	Тяга с проушиной	2	Сборный	2,3	4,6	Тягу обрезать на монтаже
6	ГОСТ 5915-70	Гайка М16.5	4	35 ГОСТ1759.0-87	0,033	0,132	
7	ГОСТ 11371-78	Шайба 16.01	2	35 ГОСТ 18123-82	0,011	0,022	
	ГОСТ 9467-75	Наплавленный металл		Э42А		0,6	

ИТОГО: 64,0 кг

1 Монтажный чертеж № 1350.12.38А-30UHJ-1600-TD лист 22.

2 Технические требования к сварке деталей опор трубопроводов смотрите ОСТ 108.275.50-80.

ХАРАКТЕРИСТИКИ ПРУЖИНЫ											Нагрузка на несущие конструкции
ТАБЛИЧНЫЕ ДАННЫЕ			ПРИ УСТАНОВКЕ		В РАБОЧЕМ СОСТ.		В ХОЛОДН. СОСТ.		ПРИ ГИДРОИСПЫТ		
Допускаемая рабочая нагрузка Рмакс.кгс	Прогиб при допускаемой раб.нагр λмакс.мм	Высота пружины в своб. сост. Нсв.мм	Высота пружины Нуст.мм	Нагрузка на пружину Руст.кгс	Высота пружины Нраб.мм	Нагрузка на пружину Рраб.кгс	Высота пружины Нхол.мм	Нагрузка на пружину Рхол.кгс	Высота пружины Нг.мм	Нагрузка на пружину Рг.кгс	Рконстркгс
534	70	166	104	475	100	502	104	475	–	593	1779

Изм.	Кол.уч.	Лист	№док.	Подп.	Дата
Н. контр.		Михеев			
Проверил		Шкитилева			
Разработал		Михеев			

1350.12.38А-30UHJ-1600-TD

Объекты III очереди строительства ЗАО СГК (ТЭЦ)

Трубопроводы машзала БВД в осях 16-28 рядах А-В и внутристанционные трубопроводы.

Стадия	Лист	Листов
р	24.3	

Напорный трубопровод ПЭН ВД №9 от ПВД №4,5. Пружинная подвеска 13.

ОТКРЫТОЕ АКЦИОНЕРНОЕ ОБЩЕСТВО ИНСТИТУТ ТЕПЛОЭЛЕКТРОПРОЕКТ НИЖНИЙ НОВГОРОД

Инв. № подл. 83547 | Подпись и дата | Взам. инв. №

Формат А3